GABARIT de centrage mixte

Pour faciliter la fixation des montants sur bloc porte

3 375554 412232

Référence 44 12 23

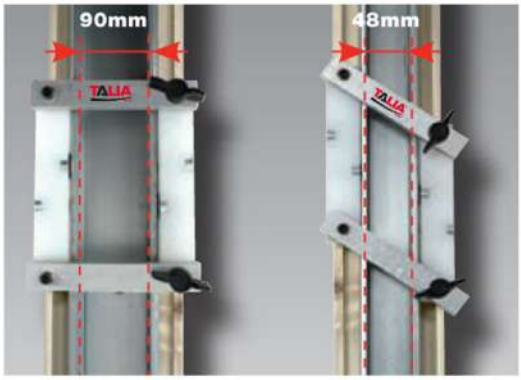

afaq ISO 9001 Qualité AFNOR CERTIFICATION

ORIGINALITÉ

Ensemble solidaire et articulé de 2 cales de l'épaisseur d'1 ou 2 plaques de plâtre (13 ou 26 mm).

Il s'automaintient magnétiquement sur le montant métallique et permet à l'opérateur un vissage précis dans l'axe sans contraintes articulaires.

Les 2 cales sont reliées par 2 entretoises qui acceptent un écartement de 48 à 90 mm.

Utilisable en pose affleurante ou sous feuillure.

AUTRE UTILISATION

Pour la pose de 2 BA13 de chaque côté du montant :

Les 2 cales peuvent être retournées en dévissant une vis papillon pour obtenir l'épaisseur de 2 plaques de BA13 (2x13mm).

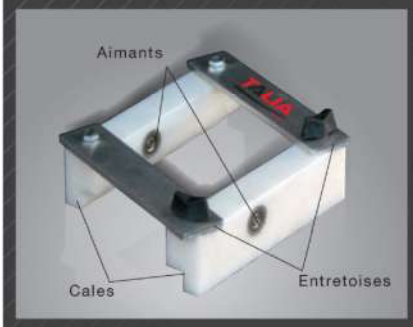

DESCRIPTIF TECHNIQUE

Outil simulant l'épaisseur d'1 ou 2 plaques par simple retournement.

Le gabarit de centrage s'adapte à toutes les largeurs de montants (48, 70 et 90 mm).

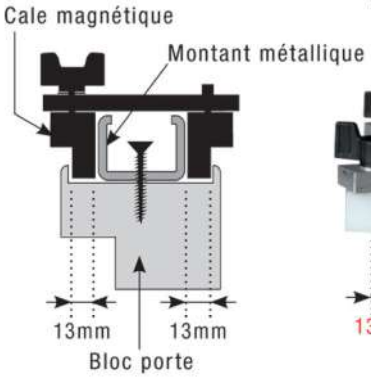

BREVET

FABRICATION TALIA

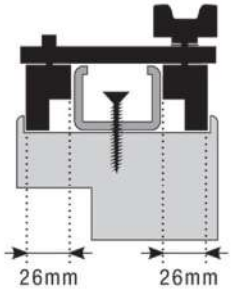

TALIA® PLAST

SOFOP taliaplast®
3 route de la Torse - RN 171 - BP 46
FR - 44450 Montoir de Bretagne - France
Commercial France
Tél. standard : 02 51 16 60 60
e-mail : commercialfrance@taliaplast.com

TALIAplast® est la marque déposée de la société SOFOP S.A.S
Société française d'Outils Professionnels - SAS au capital de 10 000 000 Euros - 006 780 514 R.C.S. St Nazaire
SIREN 006 780 514 - APE 2229B, N° TVA FR 72 006 780 514, identifiant EORI:FR 006 780 514 00037

Service Commercial Export
Export Sales Department
Tél : 33 (0)2 51 16 60 86
Fax : 33 (0)2 40 45 44 64
e-mail: export@taliaplast.com
zone Europe: saleseurope@taliaplast.com

Merch/441223/08/22