Epandeur à béton

Ref: 47 03 10

3 375553 101397

Acier soudé, épaisseur 2,5 mm,
dureté 50/60 kg/mm2.
Peinture bleu hydrosoluble non polluante.
Equipé d'un crochet pour soulever les treillis.
Poids: 1,135 kg.
Livrée sans manche.

avec crochet

FABRIQUÉ EN FRANCE

A= 480mm
B= 98mm
C= 90mm
D= 10mm
E= 28mm

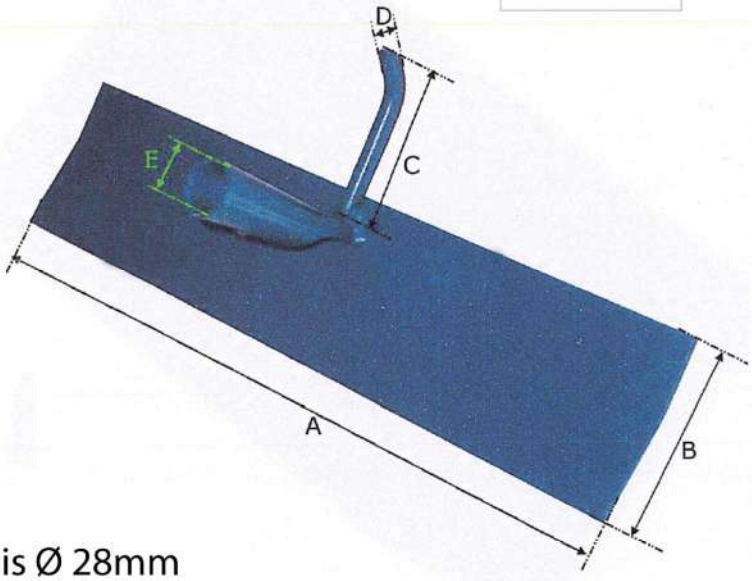

Pour manches bois Ø 28mm
longueur 150cm réf: 47 03 03

TALIA® PLAST

SOFOP taliaplast®
3 route de la Torse - RN 171 - BP 46
FR - 44450 Montoir de Bretagne - France
Commercial France
Tèl. standard : 02 51 16 60 60
e-mail : commercialfrance@taliaplast.com

TALIAplast® est la marque déposée de la société SOFOP S.A.S
Société française d'Outils Professionnels - SAS au capital de 10 000 000 Euros - 006 780 514 R.C.S. St Nazaire
SIREN 006 780 514 - APE 2229B, N° TVA FR 72 006 780 514, identifiant EORI:FR 006 780 514 00037

Service Commercial Export
Export Sales Department
Tél : 33 (0)2 51 16 60 86
Fax : 33 (0)2 40 45 44 64
e-mail: export@taliaplast.com
zone Europe: saleseurope@taliaplast.com

Merch/470310/01/18