La fixation pour isolant en matière synthétique économique pour tous les isolants courants

Isolants sur façades ventilées

Isolants sur façades ventilées

MATÉRIAUX

- Béton
- Bloc creux de béton léger
- Brique à perforations verticales
- Brique silico-calcaire perforée
- Brique silico-calcaire pleine
- Pierre naturelle à structure dense
- Béton cellulaire
- Bloc plein en béton léger
- Brique pleine

AVANTAGES

- La géométrie optimisée de la zone d'expansion permet une profondeur d'ancrage réduite et diminue les travaux de perçage.
- Les nervures flexibles du disque s'adaptent à l'isolant et assurent une pression constante.
- Le montage simple au marteau permet une progression rapide de l'installation et réduit les efforts.
- La couleur de la DHK la rend invisible sur les panneaux d'isolant noirs dans les façades ventilées.
- La DHK 45 convient pour les panneaux d'isolant résistant à la compression.

APPLICATIONS

Pour fixer des panneaux d'isolants souples ou résistant à la compression sur les façades ventilées, par ex.:

- Laine de roche et de verre
- Panneaux PU
- Panneaux légers en fibre de bois
- Plaques de liège ou de fibres naturelles
- Plaques de polystyrène
- Mousse de verre

FONCTIONNEMENT / MONTAGE

- La DHK se fixe par pose traversante au marteau.
- Le diamètre de la rosace de la fixation est à sélectionner en fonction de la résistance à la compression de l'isolant: DHK 45 pour les isolants résistant à la compression, DHK 90 pour les isolants souples.
- La DHK obtient une pression optimale grâce au frottement des nervures dans le forage.
- Plage de températures pour le montage: -40°C à +80°C.

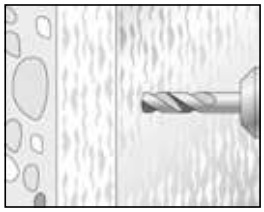

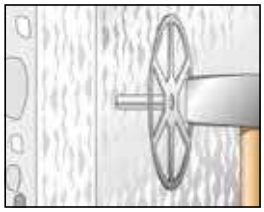

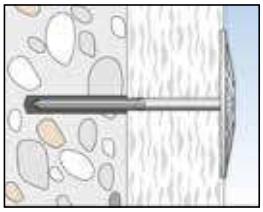

SPÉCIFICATIONS TECHNIQUES

Fixation pour isolant **DHK 45**,
ø de disque 45 mm

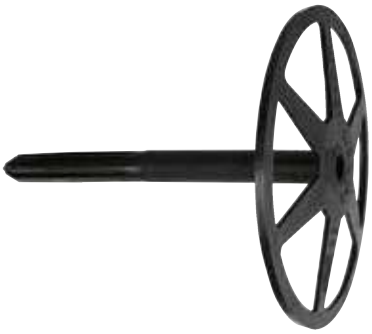

Fixation pour isolant **DHK**,
ø de disque 90 mm

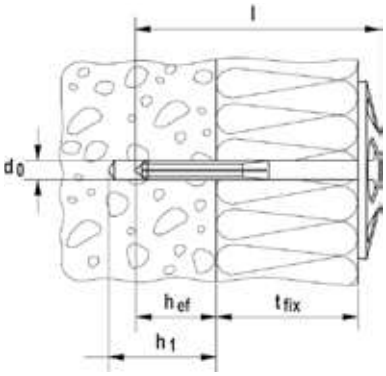

Désignation	Art. N°	Diamètre nominal du foret d_0 [mm]	Profondeur de perçage mini. h_1 [mm]	Profondeur d'ancrage mini. h_{ef} [mm]	Longueur de cheville l [mm]	Épaisseur maxi. de la pièce à fixer t_{fix} [mm]		Unité de vente [Pièces]
DHK 40	**080937**	8	30	20	65	40		250
DHK 60	**080938**	8	30	20	85	60		250
DHK 80	**080939**	8	30	20	105	80		250
DHK 100	**080940**	8	30	20	125	100		250
DHK 120	**080941**	8	30	20	145	120		200
DHK 140	**080949**	8	30	20	165	140		200
DHK 160	**512150**	8	30	20	185	160		100
DHK 180	**512151**	8	30	20	205	180		100
DHK 200	**512153**	8	30	20	225	200		100
DHK 220	**512154**	8	30	20	245	220		100
DHK 45/40	**080892**	8	30	20	65	40		250
DHK 45/60	**080893**	8	30	20	85	60		250
DHK 45/80	**080894**	8	30	20	105	80		250
DHK 45/100	**080895**	8	30	20	125	100		250

CHARGES

Fixation d'isolant DHK
Charges admissibles maximales en traction N_{adm}.

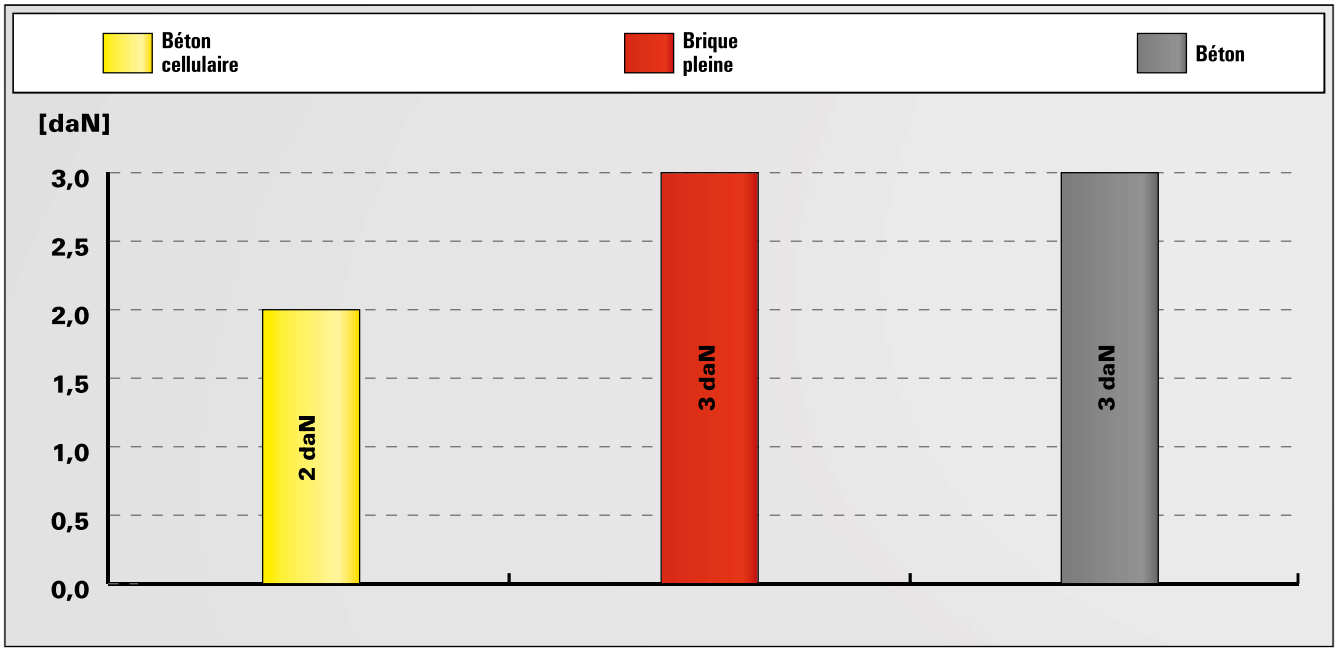

Pour les caractéristiques exactes de résistance et de pose, il convient de se référer à la fiche technique du produit.
Les charges indiquées tiennent compte de coefficients de sécurité.