BOUTTÉ
Fondée en 1867
L'alimentation en eau...

COLLIER BANDE AJOURÉE ACIER

STEEL HOSE CLAMP

Code interne : CS845

Description.

- ***Collier bande ajourée acier pour tuyau Ø30***
- largeur 8 mm
- ***Matière :*** Acier galvanisé
- ***Dimensions produit*** (H x L x P en cm) **:** 5,7 x 5 x 1
- ***Poids*** (g)**:** 28

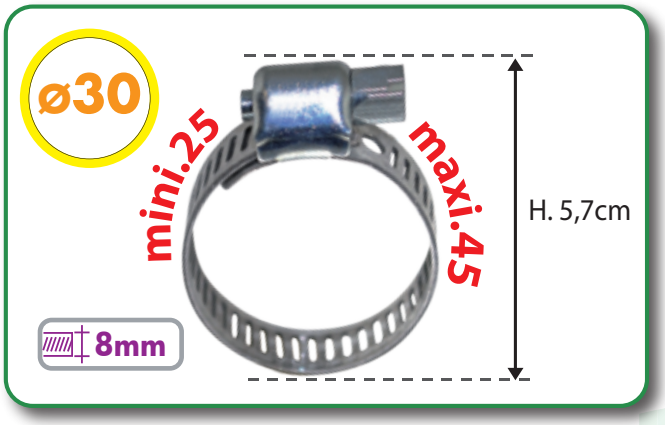

Applications.

- Arrosage de surface.
- Raccorder le robinet de jardin au tuyau d'arrosage
- Maintenir le raccord au tuyau

Avantages.

- Bande ajourée pour un meilleur serrage

Généralités/ Données logistiques.

- ***Réf.*** 0285075

Notice / infos pratiques.

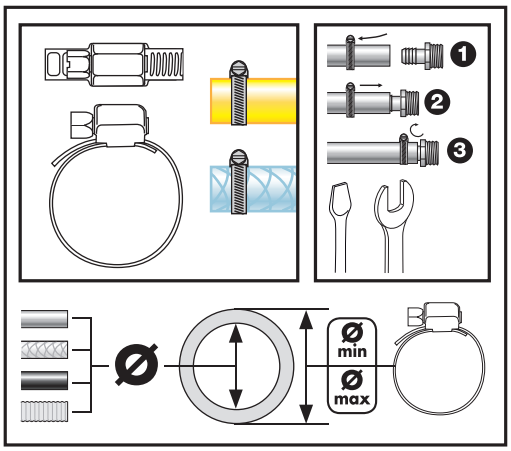

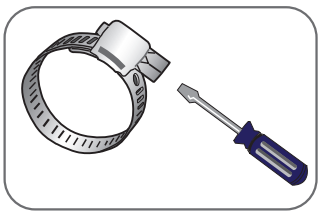

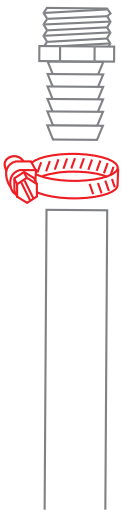

- Norme ***NF E 2785 1***

1 AN GARANTIE

afaq ISO 9001 Qualité AFNOR CERTIFICATION