BOUTTÉ
Fondée en 1867
L'alimentation en eau...

# COLLIER BANDE AJOURÉE ACIER

*STEEL HOSE CLAMP*

**Code interne :** CS824

## Description.

- ***Collier bande ajourée acier pour tuyau Ø15***
- largeur 8 mm
- ***Matière :*** Acier galvanisé
- ***Dimensions produit*** (H x L x P en cm) **:** 3,5 x 2,8 x 1
- ***Poids*** (g)**:** 20

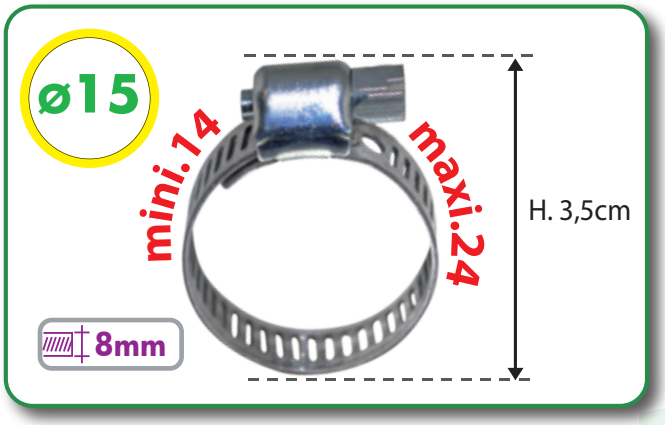


## Applications.

- Arrosage de surface.
- Raccorder le robinet de jardin au tuyau d'arrosage
- Maintenir le raccord au tuyau

## Avantages.

- Bande ajourée pour un meilleur serrage

## Généralités/ Données logistiques.

- ***Réf.*** 0285044

## Notice / infos pratiques.

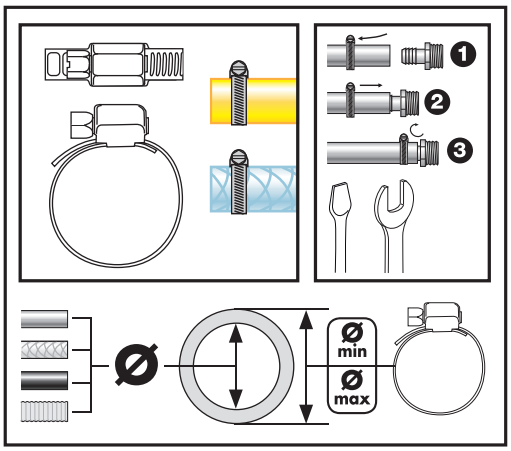


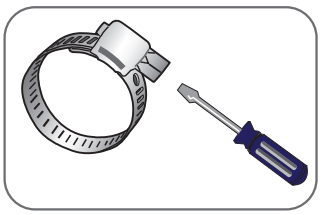

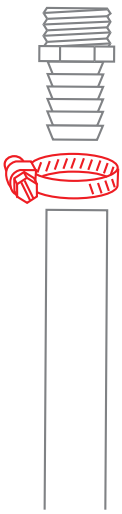

- Norme ***NF E 2785 1***

1 AN GARANTIE

afaq ISO 9001 Qualité AFNOR CERTIFICATION